carolina BABY

MANUAL DE MONTAGEM

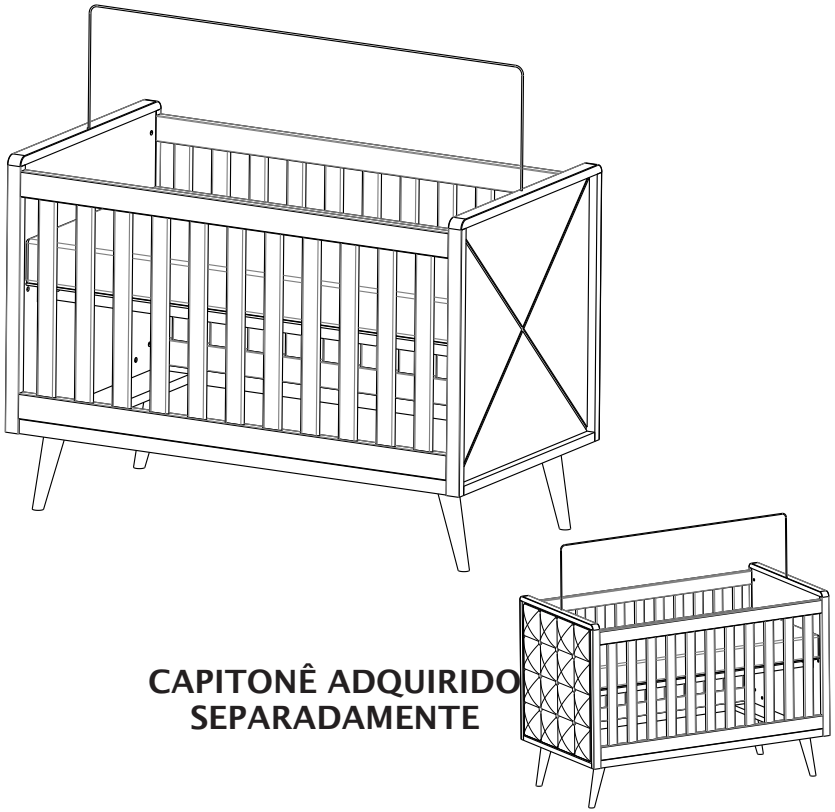

CAPITONÊ ADQUIRIDO SEPARADAMENTE

BERÇO LORENA (COD. 10711)

Tinta Atóxica

COMP.: 1380 mm LARG.: 755 mm ALT.: 980 mm

17/05/2019

O fabricante se reserva o direito de introduzir modificações técnicas em seus produtos, sem aviso prévio e sempre que julgar conveniente.

PRODUTO CERTIFICADO

INMETRO

N° DE REGISTRO DO INMETRO:
001627/2018

ABNT CERTIFICADORA

OCP 005

N° DE REGISTRO DA ABNT:
177.004-18

ESTE PRODUTO ATENDE À REGULAMENTAÇÃO PARA BERÇOS INFANTIS, NÃO SENDO AS SUAS DEMAIS FUNÇÕES SUJEITAS À REGULAMENTAÇÃO.

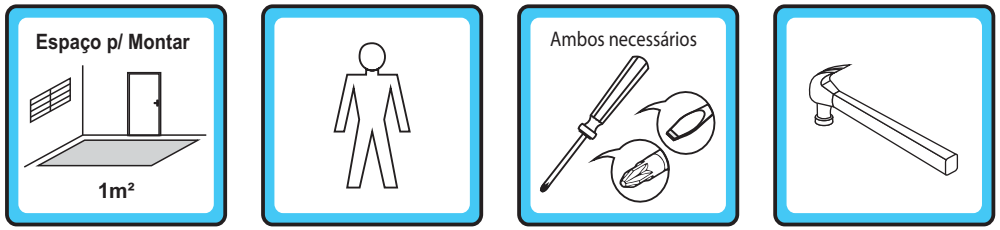

Carolina Móveis Ind. e Com Ltda. - CNPJ 86420056/0001-10
Rua Santa Maria, 951 - Distrito de Diamante de Ubá - MG
CEP - 36506-000 - Brasil
Telefone: (32) 3577-3850
Assistência Técnica - Telefone: (32) 3577-3851
assistenciatecnica@carolinamoveis.com.br
www.carolinamoveis.com.br

RECOMENDAÇÕES DE SEGURANÇA

por Carolina Baby

IMPORTANTE LER COM ATENÇÃO E GUARDAR PARA EVENTUAIS CONSULTAS

ADVERTIMOS a todos os usuários que sigam rigorosamente as instruções para montagem e utilização dos berços fabricados por Carolina Moveis Ind. e Com. Ltda. A não observância das orientações de segurança a seguir, podem resultar em sérios acidentes domésticos e até mesmo provocar graves lesões às crianças. Leia atentamente todas as informações contidas neste manual antes de iniciar a montagem do berço infantil. Guarde este documento para futuras utilizações. Consequências pela não observação e respeito às advertências aqui descritas são de inteira responsabilidade do usuário, ficando o fabricante isento de quaisquer responsabilidades por quaisquer fatos/acidentes que possam ocorrer.

INSTRUÇÕES DE USO

Advertências:

a) Não posicionar ou utilizar o produto perto de chama aberta e outras fontes de calor, tais como aquecedores elétricos, aquecedores a gás ou outras fontes, pois o material é inflamável.

b) Não utilize o berço se alguma parte estiver quebrada, rasgada ou faltando. Utilizar somente peças de reposição aprovadas pelo fabricante;

c) Não deixe nenhum objeto dentro ou próximo ao berço que possa servir de ponto de apoio ou ofereça risco de sufocação, engasgamento ou estrangulamento, como, por exemplo, cordas, cordões de persianas/cortina, protetores, almofadas, brinquedos, fios e cabos de aparelhos elétricos.

d) Crianças pequenas não podem brincar, sem vigilância, nas proximidades de um berço.

e) NUNCA deixe o berço próximo a janelas onde a criança possa ter acesso aos cordões de fechamento das cortinas, tal que possa puxá-los;

f) Nunca utilizar mais de um colchão no berço;

g) O comprimento e a largura do colchão utilizado com o berço devem atender as especificações deste Manual.

h) Atenção: quando a criança for capaz de escalar o berço, ele não pode mais ser utilizado por essa criança, pois este berço foi construído para uso por crianças com capacidade motora para sentar-se, ajoelhar-se e/ou levantar-se sozinhas, porém que ainda não sejam capazes de escalar o berço.

i) Para berços com mais de uma função, não sujeita à regulamentação: "Este produto atende à regulamentação para berços infantis, não sendo as suas demais funções sujeitas à regulamentação.

j) Este berço não pode ser alterado, seja em sua estrutura ou em seus adornos, pois riscos à segurança da criança podem ser gerados.

Orientações:

a) A Sociedade Brasileira de Pediatria orienta colocar o bebê para dormir com a barriga para cima, pois diminui em 70% o risco de morte súbita. Recomendamos conversar com o pediatra de seu filho para maiores informações.

b) Só utilize o berço quando estiver totalmente montado conforme as orientações do Manual de Instruções e após certificar que seus sistemas de travamento estão devidamente acionados.

c) O berço deve ser colocado sobre um piso horizontal.

d) Considere o berço pronto para uso somente quando os mecanismos de travamento estiverem devidamente acionados;

e) Se a altura da base do berço for ajustável, a posição mais baixa é a mais segura e a base deve ser sempre utilizada nessa posição tão logo o bebê tenha idade suficiente para sentar-se;

f) A espessura do colchão deve ser tal que a altura interna (da superfície do colchão até a borda superior da armação de berço) seja de pelo menos 48 cm na posição mais baixa da base do berço e de pelo menos 18 cm na posição mais elevada da base do berço;

g) O comprimento e a largura do colchão devem ser tais que o espaço entre o colchão e as laterais e as extremidades não exceda 30 mm;

h) "As conexões de montagem devem ser sempre apertadas adequadamente e verificadas regularmente, ao longo do uso do berço, e reapertadas conforme necessário."

i) Ao deixar a criança sozinha no berço, sempre se certifique de que a lateral móvel esteja na posição mais alta.

j) Caso alguma parte do berço quebre ou apresente defeito, deve-se procurar assistência técnica especializada e não serem realizados consertos caseiros.

k) O colchão utilizado neste berço deve ter no mínimo 130 cm e no máximo130,1 cm de comprimento, mínimo 70 cm e máximo 70,1 cm de largura, 12 cm de espessura máxima e densidade mínima da espuma D18.

l) A marcação no berço indica a espessura máxima do colchão a ser utilizado com o berço.

m) Não utilize quaisquer produtos derivados de gasolina, querosene ou etanol, amoníacos, água sanitária, ácidos e ou equivalentes para limpeza dos produtos. Para limpeza, utilize um pano liso e macio, levemente umedecido com água e ou produtos recomendados para limpeza de móveis, tipo lustra móveis ou equivalentes.

Observações:

a) Antes de colocar a criança no berço, certifique-se de que o mesmo não apresente nenhuma borda ou superfície áspera ou cortante;

b) Verifique, se o distanciamento entre ripas verticais das grades entre 4,5 e 6,5 cm; e se os distanciamentos entre as ripas do estrado estão menores que 6 cm, podendo haver variação mais não ultrapassar o limite máximo estipulado;

c) No caso da existência de kit anti-refluxo remover o mesmo quando não for utilizado, evitando assim que este se torne ponto de apoio;

d) Siga as instruções de montagem do estrado de maneira que a distância máxima entre as ripas do estrado e as grades laterais e as ripas do estrado e as extremidades do berço (cabeceira) sejam de no máximo 2,5 cm;

e) Nunca utilize capas plásticas no colchão ou qualquer outro material semelhante, tal que possa sufocar a criança dentro do berço. Nunca utilize colchão de água no berço;

f) No caso de pequenos reparos serem necessários durante a vida útil do berço, nunca utilize componentes que não sejam recomendados pelo fabricante (siga rigorosamente aqueles contidos no manual de montagem);

g) Nunca utilize tintas ou componentes que não sejam atóxicos para fazer reparos na pintura;

h) Quanto à utilização e armazenamento do berço, o mesmo não pode ser exposto diretamente ao sol ou variações térmicas abruptas, pois a ação de raios ultravioletas associado aos fatores acima aceleram o processo de envelhecimento do material de revestimento do berço (no caso de ocorrência de danos em algum componente, o mesmo deve ser imediatamente substituído conforme recomendações do fabricante);

i) Nunca utilize vaporizantes ou umidificadores por tempo prolongado no quarto onde estiver o berço, pois além de fazer mal à saúde da criança, pode também comprometer a estrutura do berço.

Em caso de dúvidas, entre em contato conosco:

www.carolinamoveis.com.br | (32) 3577-3850

O REGISTRO NO INMETRO E O SELO DE IDENTIFICAÇÃO DA CONFORMIDADE REFEREM-SE SOMENTE AO BERÇO

IMPORTANTE: Antes de iniciar a montagem deste produto, **confira todo o conteúdo das peças e componentes conforme indicado nos quadros**. No caso de alguma divergência, entre em contato imediatamente com a loja onde foi comprado para solução do problema. A não observância desta instrução, exime o fabricante de quaisquer responsabilidades futuras.

KIT FERRAGEM (COD.8161) - BERÇO MINI CAMA LORENA 10711			
CÓDIGO	**DESCRIÇÃO**	**DESENHO FERRAGEM**	**QUANTIDADE**
1744	CAVILHA MADEIRA 6X40		20
8941	CAVILHA MADEIRA 10X40		8
1740	CHAVE ALLEN 4MM		1
2522	CHAVE ALLEN 6MM		1
1773	TAMBOR MINI FIX 12MM		12
1733	PARAFUSO 1/4 X 60 (CABEÇA 10MM)		6
1760	PARAFUSO MINI FIX SIMPLES		16
9421	BUCHA AMERICANA 13MM (ROSCA M6)		8
10734	PARAFUSO BIG FIX (ROSCA M6)		8
1738	TAMBOR MINI FIX 15MM		12
1735	PORCA CILÍNDRICA 10X10MM		2
1734	PORCA CILÍNDRICA 12X10MM		4
10735	PARAFUSO FLANGEADO 4,0 X 60		6
1736	SACHÊ DE COLA - BRANCA		4
KIT MINI CAMA LORENA			
1744	CAVILHA MADEIRA 6X40		4
1749	CAVILHA MADEIRA 8X40		1
10736	CANTONEIRA PLÁSTICA 2 FUROS		1
1768	PARAFUSO CABEÇA CHATA 3,5X14		2
1760	PARAFUSO MINI FIX SIMPLES		3
1773	TAMBOR MINI FIX 12MM		3
FERRAGEM ESTRADO			
2994	BUCHA AMERICANA 1/4 X 10MM		8
1737	PARAFUSO CABEÇA CHATA 4X22		12
4001	PARAFUSO 1/4 X 25 (CABEÇA 10MM)		4
1733	PARAFUSO 1/4 X 60 (CABEÇA 10MM)		4
1734	PORCA CILÍNDRICA 12X10MM		4

KIT PÉS DE MADEIRA (COD.10713)			
10707	PÉ CÔNICO 226MM EM MADEIRA		4

BERÇO **INFANTIL LORENA** (COD. **10711**)

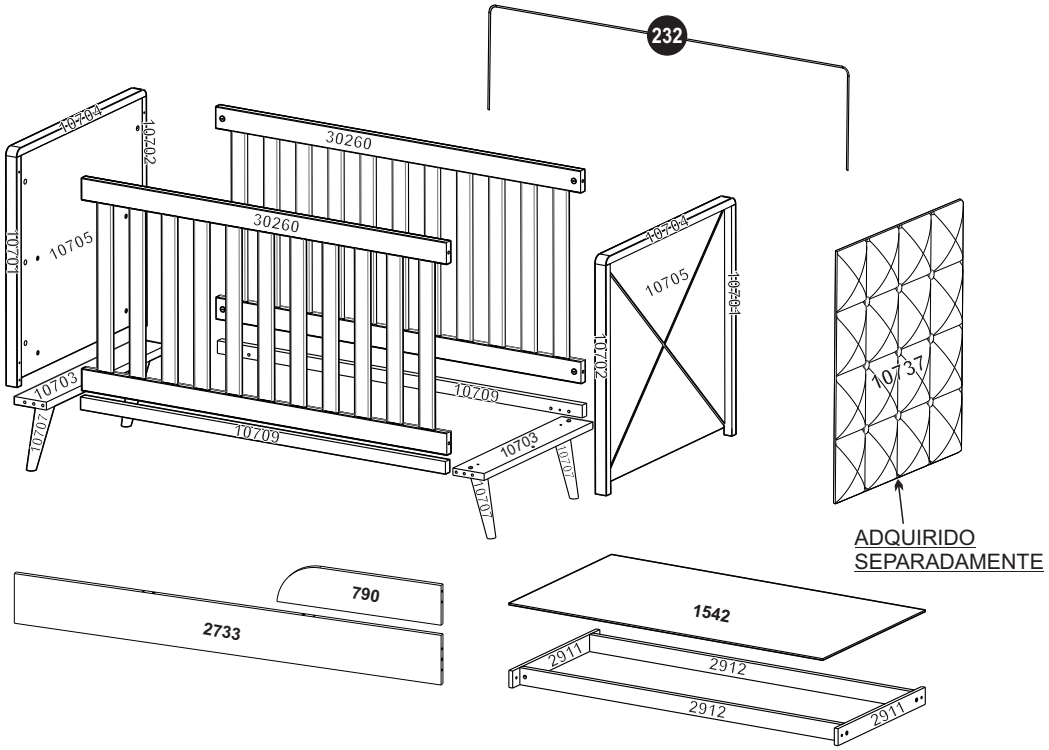

BERÇO MINI CAMA LORENA (COD. 10711)		QUADRO DE MEDIDAS				
CODIGO	NOME	COMP	LARG	ESP	QTDE	MATERIAL
232	MOSQUITEIRO	1300	__	__	1	AÇO
790	BRAÇO MINI CAMA	500	120	15	1	MDF
1542	PAINEL ESTRADO	1298	700	6	1	MDF
2733	BARRA MINI CAMA	1300	150	15	1	MDF
2911	SUPORTE ESTRADO	560	60	15	2	MDF
2912	BARRA ESTRADO	1270	60	20	2	MDF
30260	GRADE FIXA	1300	675	25	2	MDF
10701	MOLDURA LATERAL ESQUERDA	728	40	25	2	MDF
10702	MOLDURA LATERAL DIREITA	728	40	25	2	MDF
10703	MOLDURA INFERIOR	703	150	25	2	MDF
10704	MOLDURA SUPERIOR	755	40	25	2	MDF
10705	PAINEL CABECEIRA	703	703	15	2	MDF
10707	PÉS CÔNICO EM MADEIRA - 226MM	226	60	30	4	MDF
10709	BARRA SUSTENTAÇÃO PÉS	1300	40	25	2	MDF
VOLUME CAPITONÊ (ADQUIRIDO SEPARADAMENTE)						
10737	CAPITONÊ	703	703	30	2	ESTOFADO

01 Montagem dos Pés (10707) nas Molduras Inferiores (10703).

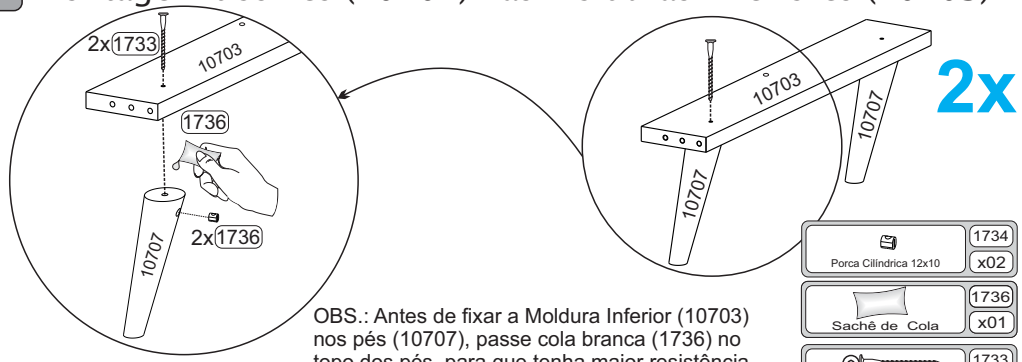

OBS.: Antes de fixar a Moldura Inferior (10703) nos pés (10707), passe cola branca (1736) no topo dos pés, para que tenha maior resistência na montagem.

Porca Cilíndrica 12x10	1734	x02
Sachê de Cola	1736	x01
Parafuso 1/4x60 (cabeça 10mm)	1733	x02

02 Montagem da base do berço.

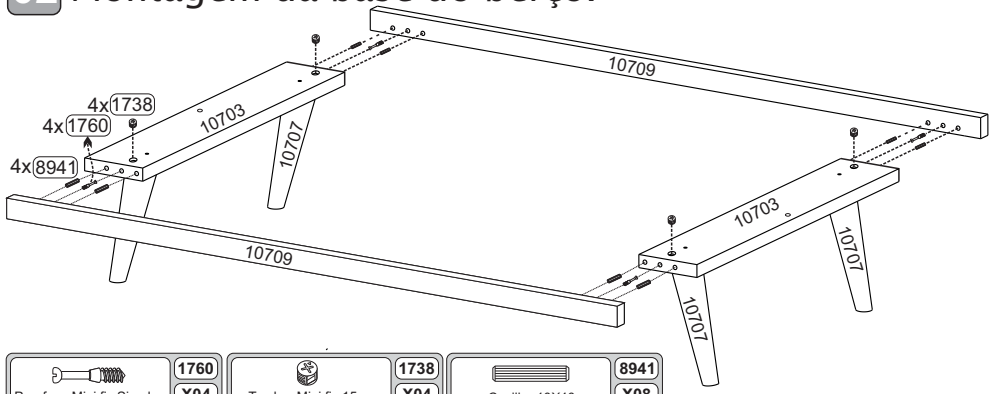

Parafuso Mini fix Simples	1760	X04
Tambor Mini fix 15mm	1738	X04
Cavilha 10X40	8941	X08

03 Montagem das cabeceiras.

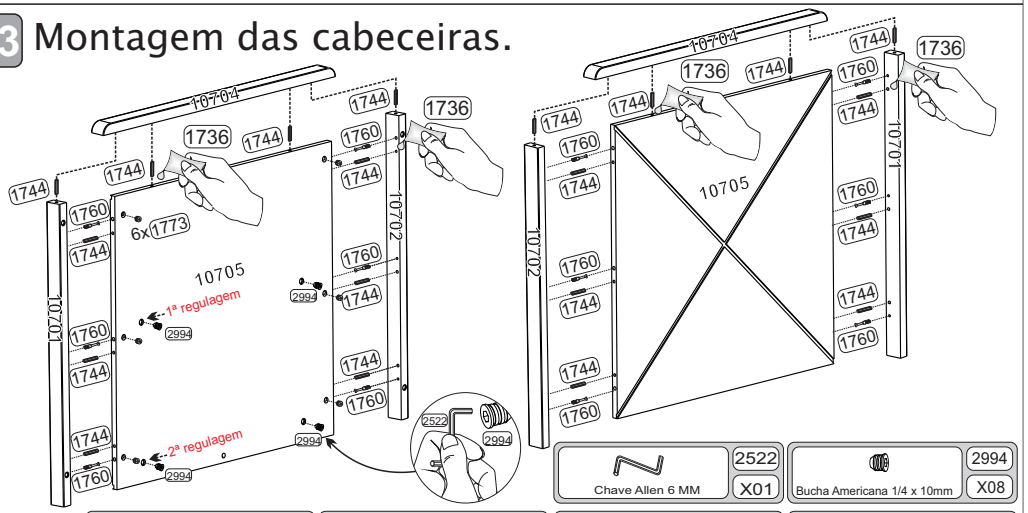

Chave Allen 6 MM	2522	X01
Bucha Americana 1/4 x 10mm	2994	X08
Sachê Cola - Branca	1736	X02
Parafuso Mini fix Simples	1760	X12
Tambor Mini fix 12mm	1773	X12
Cavilha 6X40	1744	X20

04 Montagem da cabeceira esquerda na base.

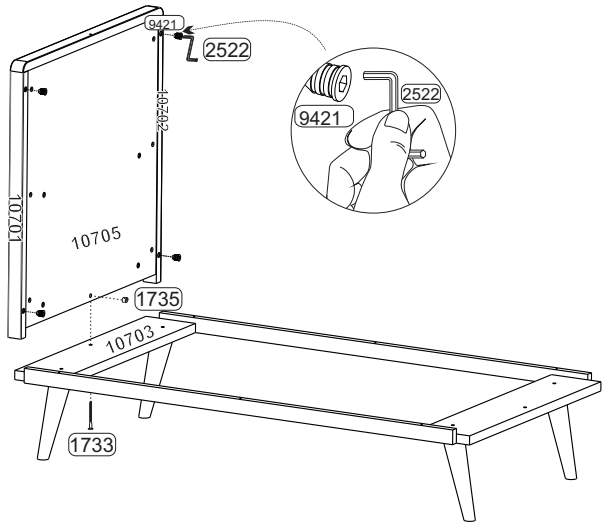

Bucha Americana 1/4 x 13mm (Rosca M6)	9421	X04
Chave Allen 6 MM	2522	X01
Porca Cilíndrica 10x10mm	1735	X01
Parafuso 1/4 X 60	1733	X01

05 Montagem das Grades Fixas (10640) na cabeceira esquerda.

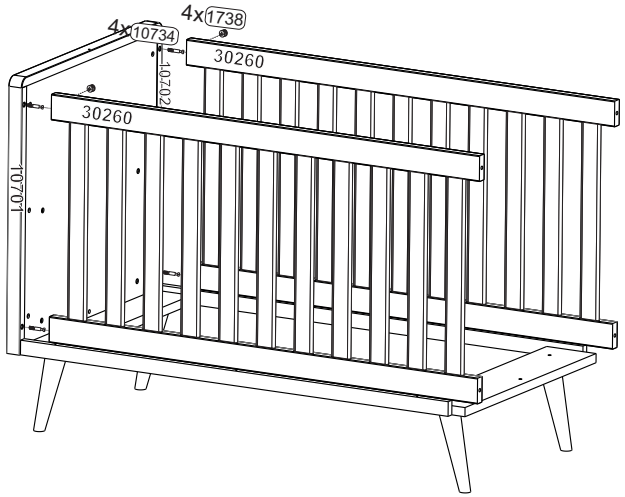

OBS.: Posicione as Grades (10640) com os furos voltados para trás, de forma que os furos fiquem escondidos. Conforme ilustração.

Parafuso Big Fix (Rosca M6)	10734	X04
Tambor Mini fix 15mm	1738	X04

06 Montagem das Grades Fixas (10640) na cabeceira direita.

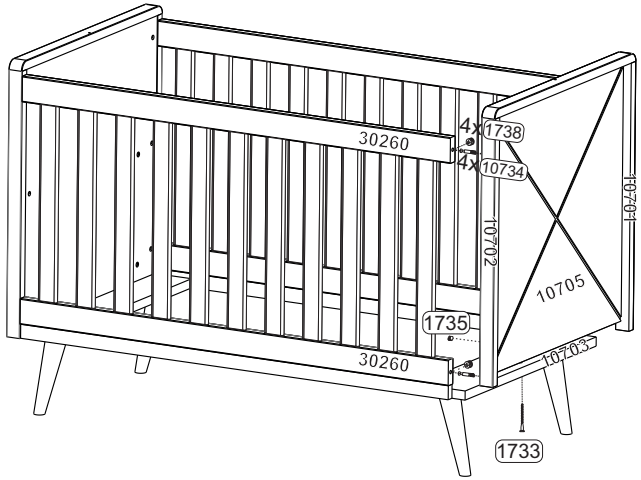

Parafuso Big Fix (Rosca M6)	10734	X04
Tambor Mini fix 15mm	1738	X04
Porca Cilíndrica 10x10mm	1735	X01
Parafuso 1/4 X 60	1733	X01

07 Fixação das Barras sustentação (10709) nas Grades Fixas(10640).

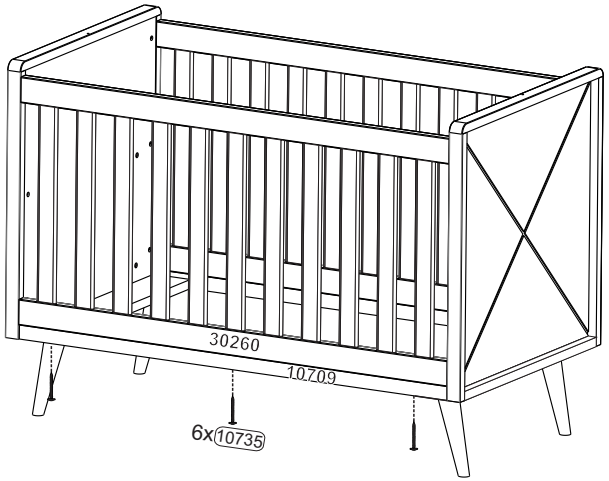

Parafuso Flangeado 4,0x60	10735	X06

07 Montagem do estrado

ATENÇÃO!

MONTAR O QUADRO DO ESTRADO SEPARADAMENTE

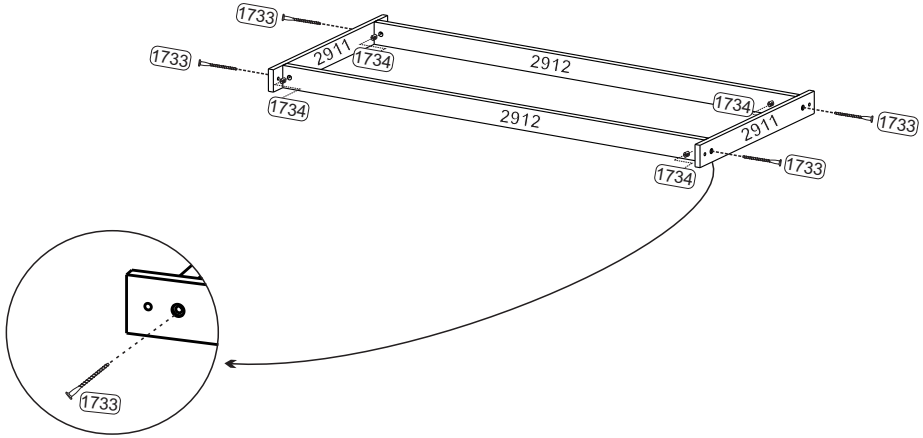

PARAFUSO 1/4 X 60MM (CABEÇA 10MM)	1733	X04
Porca Cilíndrica 12X10mm	1734	X04

08 Fixação do estrado no berço.

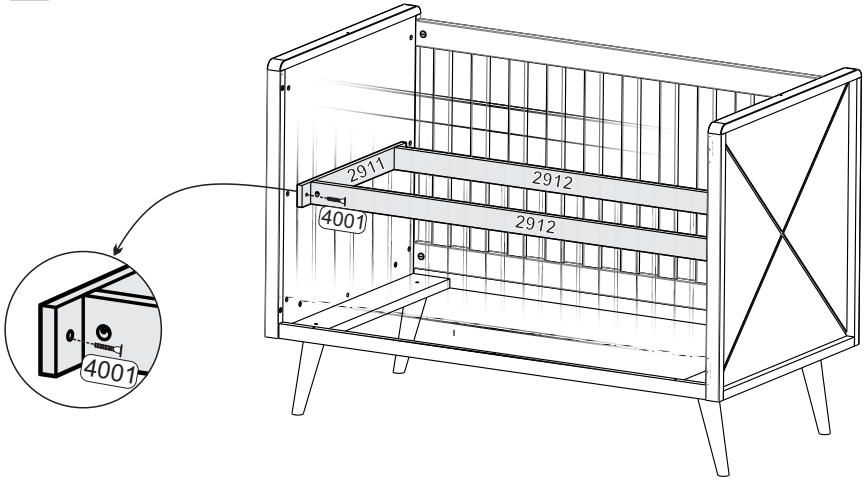

PARAFUSO 1/4 X 25MM (CABEÇA 10MM)	4001	X04

09 Fixação e Posicionamento do painel do estrado

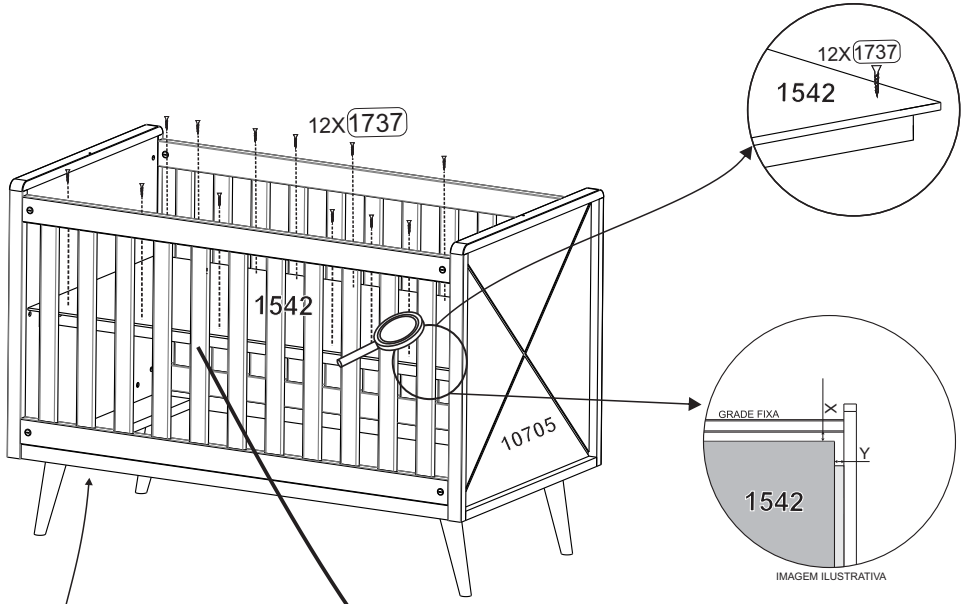

IMAGEM ILUSTRATIVA

Observação:
Ajustar **uniformemente** as distâncias (X) e (Y) entre o estrado, as grades e as cabeceiras, deixando o estrado **centralizado**.

IMAGEM MERAMENTE ILUSTRATIVA

ATENÇÃO
De acordo com a norma **ABNT NBR 13579-1**, o COLCHÃO deve ter:
- 130 cm de comprimento
- 70 cm de largura
- 12 cm de espessura máxima
- Densidade D18

OBS.: A ETIQUETA INMETRO SE ENCONTRA FIXADA EM BAIXO DA MOLDURA INFERIOR (10703).

10 Medida do colchão 130 x 70 x 12 cm. Colchão não Incluso

Observação:
1) Quando a criança começar a ficar sentada ou de pé no berço, o estrado deve ser fixado na posição mais baixa.

11 ATENÇÃO:

Caso seja necessário, **DESMONTAR** o produto conforme as especificações abaixo.

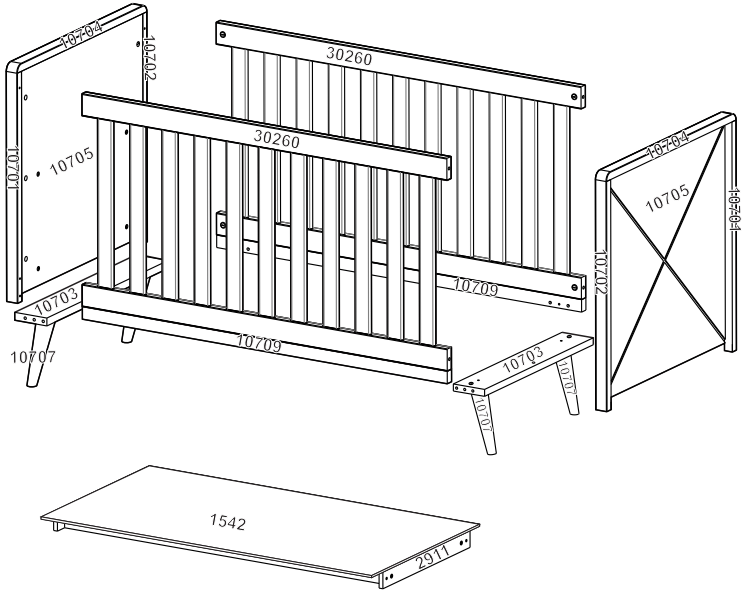

12 FIXAÇÃO DO PAINEL CAPITONÊ NO BERÇO.

ATENÇÃO: CAPITONÊ ADQUIRIDO SEPARADAMENTE

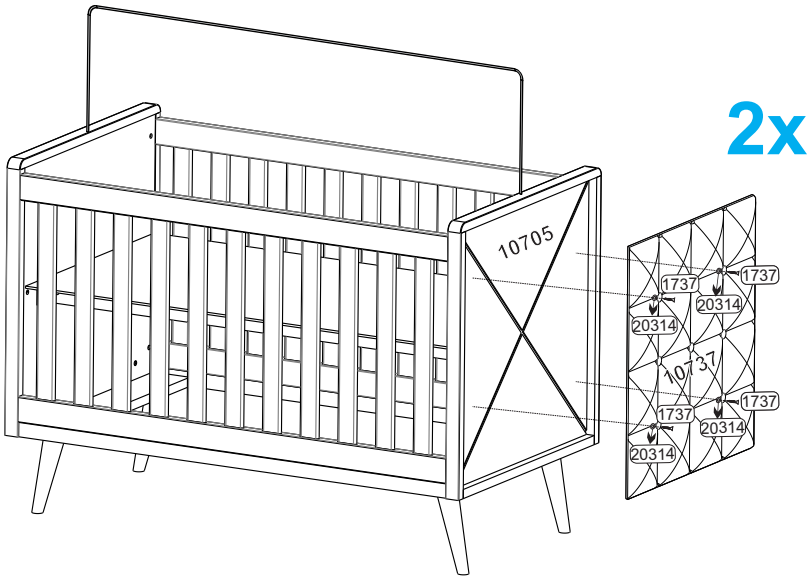

Observação:

Fixar o painel capitonê (10737), conforme ilustração acima.

Ajustar **uniformemente** as distâncias entre as molduras laterais, superior e inferior, deixando o **capitonê centralizado**.

OBS.: Ferragem para o Painel capitonê (10737) faz parte do produto opcional.

KIT FERRAGEM (COD.20313) - CAPITONÊ LORENA 10737			
CÓDIGO	DESCRIÇÃO	DESENHO FERRAGEM	QUANTIDADE
1737	PARAFUSO CABEÇA CHATA 4X22		8
20314	ROELA 14x5,5x1mm		8

13 Transformando o berço em mini cama.

Obs.: 1º Deslocar a cabeceira esquerda, conforme ilustração; 2ºRetirar a Grade frontal (10640) e inserir a barra (2733) e o braço (790) da mini cama.

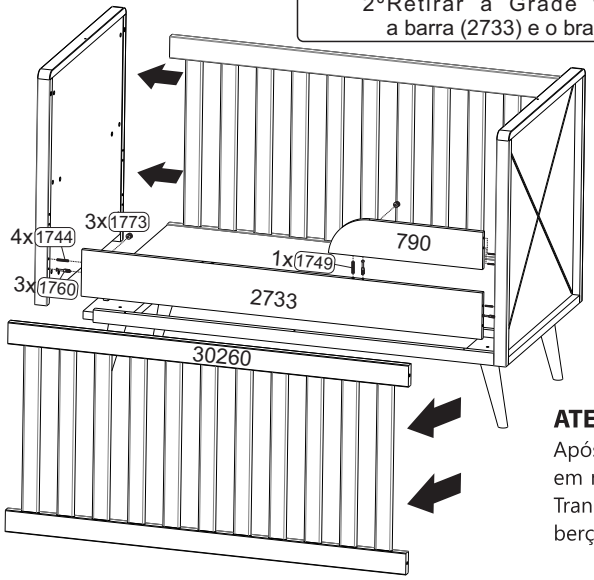

ATENÇÃO!
Após a transformação do berço em mini cama, não será possível Transformar a mini cama em berço novamente.

Parafuso Mini fix Simples	Tambor Mini fix 12mm	Cavilha 8X40	Cavilha 6X40
1760 X03	1773 X03	1749 X01	1744 X04

14 Fixação da Cantoneira 2 furos (10736) no braço da Mini Cama.

Obs.: fixar a cantoneira plástica 2 furos (10736) na parte inferior do braço mini cama (790). Conforme ilustração.

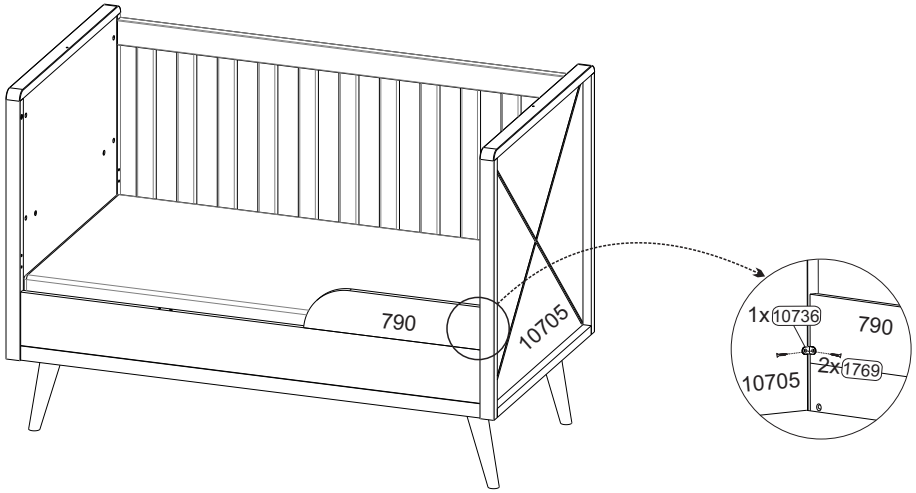

Cantoneira Plástica 2 furos	Parafuso cabeça chata 3,5x12
10736 X01	1769 X02

carolina BABY
o berço de todo amor

TERMO DE GARANTIA DO PRODUTO

Parabéns! Você acaba de adquirir um produto fabricado com carinho, responsabilidade e comprometimento com o seu conforto e segurança.

Nossos produtos têm garantia de 03 (três) meses, a partir da data da fatura ao consumidor contra defeitos comprovados de fabricação, vícios ocultos e ou degradação das matérias primas e componentes empregados na produção dos mesmos.

Portanto, para efetiva validade deste termo, guarde consigo o comprovante de aquisição, com a respectiva data e informações da loja onde a compra foi feita e o manual de montagem constante em nossas embalagens, juntamente com este termo de garantia. Entretanto para se fazer jus a esta garantia é necessário que sejam seguidas as seguintes recomendações:

a) Inspecione cuidadosamente o estado das embalagens que chegarão até sua casa. Em caso de danos nas mesmas, tal que danifique quaisquer uma das peças componentes do produto, não deixe, que se inicie a montagem e faça um comunicado diretamente à loja onde o mesmo foi comprado. Este procedimento reforçará nosso termo de garantia;

b)Esta garantia não cobre defeitos provocados por erros de montagem. Portanto, exija que o montador tenha as ferramentas apropriadas e siga rigorosamente nossas instruções de montagem contidas em nossas embalagens. O fabricante não se responsabiliza pela qualidade dos serviços de montagem. A utilização de componentes e ou acessórios diferentes daqueles indicados em nosso manual de montagem, descaracterizam o direito à nossas garantias.

CONDIÇÕES DE USO PARA FAZER JUS A ESTA GARANTIA:

1º) Não deixe o produto exposto diretamente a raios solares, contato direto com água ou excesso de umidade

2º) Não utilize quaisquer produtos derivados de gasolina, querosene ou etanol, amoníacos, água sanitária, ácidos e ou equivalentes para limpeza dos produtos;

3º) Para limpeza, utilize um pano liso e macio, levemente umedecido e ou produtos recomendados para limpeza de móveis, tipo lustra móveis ou equivalentes. Cera para polimento de pinturas de automóveis também são recomendadas;

4º) Não friccione objetos cortantes nem dê pancadas contra a superfície ou bordas em qualquer parte do produto;

5º) As prateleiras ou gavetas são projetadas para suportar carregamento máximo de até 6,0Kg distribuídos uniformemente;

6º) As camas e camas auxiliares foram projetadas para suportar carregamento máximo de ate 100 Kg.

7º) Os berços e as respectivas minicamas foram projetados para suportar carregamento máximo de até 50 Kg.

8º) Os Guarda-roupas e a Cômodas não podem ser arrastados, sob pena de quebrarem os pés e/ou afetarem sua estrutura como um todo, portanto tome cuidado!

Carolina Móveis Ind. e Com Ltda. - CNPJ 86420056/0001-10
Rua Sta. Maria, 951 - Distrito de Diamante de Ubá - Telefone: (0xx32) 35773851
Município de Ubá - MG
e-mail: assistencia@carolinamoveis.com.br

VIA DO CONSUMIDOR
LÍ AS INSTRUÇÕES E ESTOU PLENAMENTE SATISFEITO COM O PRODUTO E SUA MONTAGEM.

Data de aquisição: _____/_____/_____ NF: _____

Produto : _____

Loja onde comprou: _____ Tel _____

Nome do consumidor : _____

CPF _____ Assinatura : _____

Carolina Móveis Ind. e Com Ltda. - CNPJ 86420056/0001-10 Rua Sta. Maria, 951 Distrito de Diamante de Ubá
Tel. (0xx32) 3577-3851 Município de Ubá - MG
e-mail: assistenciatecnica@carolinamoveis.com.br

VIA DA LOJA
LÍ AS INSTRUÇÕES E ESTOU PLENAMENTE SATISFEITO COM O PRODUTO E SUA MONTAGEM.

Data de aquisição: _____/_____/_____ NF: _____

Produto : _____

Loja onde comprou: _____ Tel _____

Nome do consumidor : _____

CPF _____ Assinatura : _____

Carolina Móveis Ind. e Com Ltda. - CNPJ 86420056/0001-10 Rua Sta. Maria, 951 Distrito de Diamante de Ubá
Tel. (0xx32) 3577-3851 Município de Ubá - MG
e-mail: assistenciatecnica@carolinamoveis.com.br